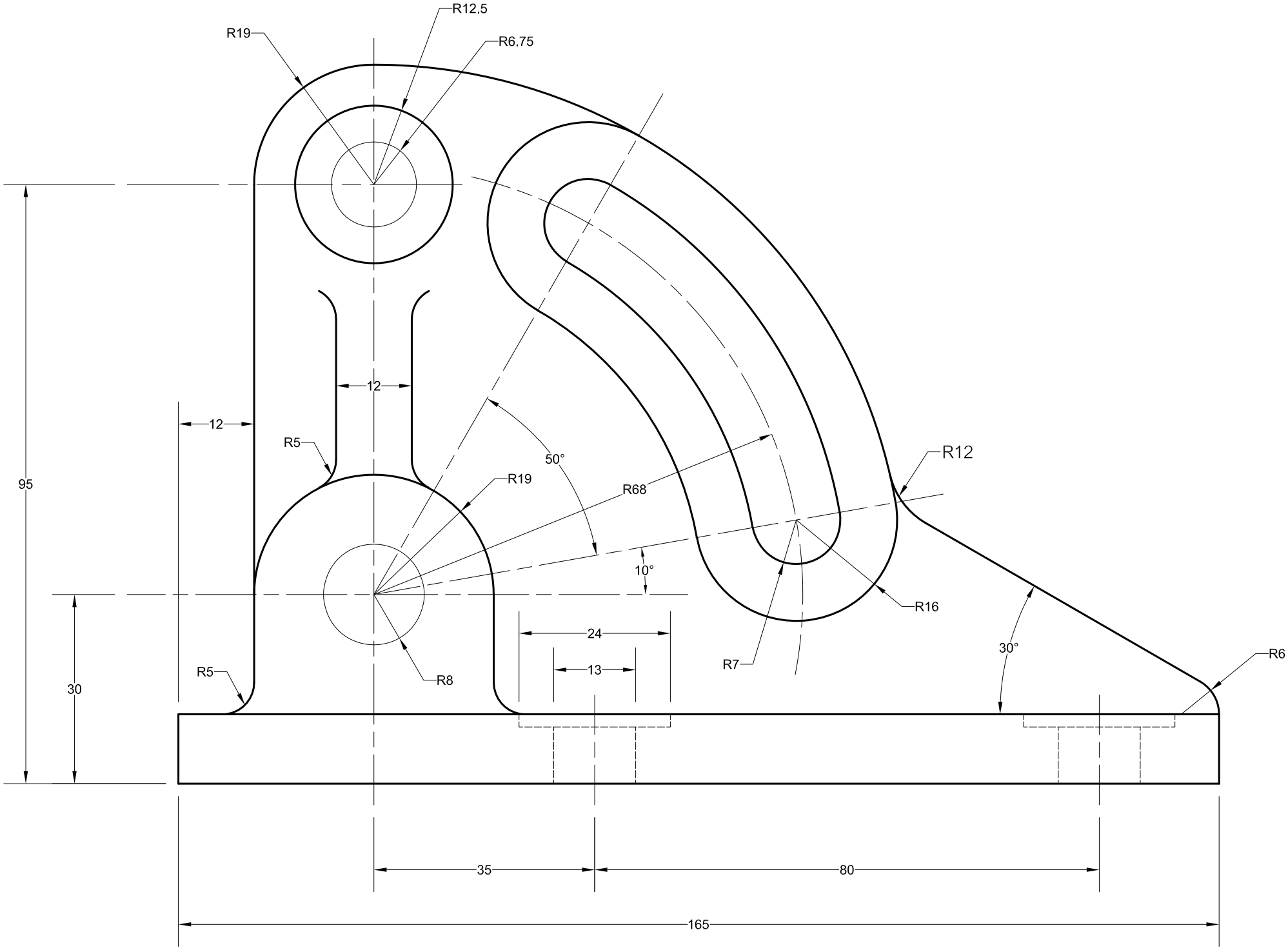
R12.5
R19
R6.75
12
12
R5
50°
R19
R68
R12
95
10°
R16
24
30°
R6
R5
R8
13
R7
30
35
80
165